BRUCIATORE A DUE STADI CON CONTROLLI INDIPENDENTI IN CASCATA

Per la sorveglianza indipendente di un bruciatore a doppio stadio è possibile collegare in cascata due dispositivi: il primo dedicato alla fiamma pilota ed il secondo al bruciatore principale.
L'ingresso di termostato 1 controlla il primo dispositivo al quale sono collegati il trasformatore di accensione e la valvola pilota, l'uscita al morsetto 4 viene utilizzata per controllare l'ingresso di termostato del dispositivo che gestisce il 2° stadio, al quale è collegata la valvola principale. Il termostato 2 consente di accendere/spegnere il solo bruciatore principale, avendo un pilota permanentemente acceso.
Uscite di bruciatore acceso ed in blocco disponibili per entrambi gli stadi ai morsetti 11 e 12.
I due ingressi di sblocco al morsetto 14 possono essere collegati tra loro per un reset comune.
Uscita per valvola aria con relativo pressostato (ponticello A1-A2 se il pressostato non è presente).
Bypass della sorveglianza di fiamma per il solo 2° stadio.

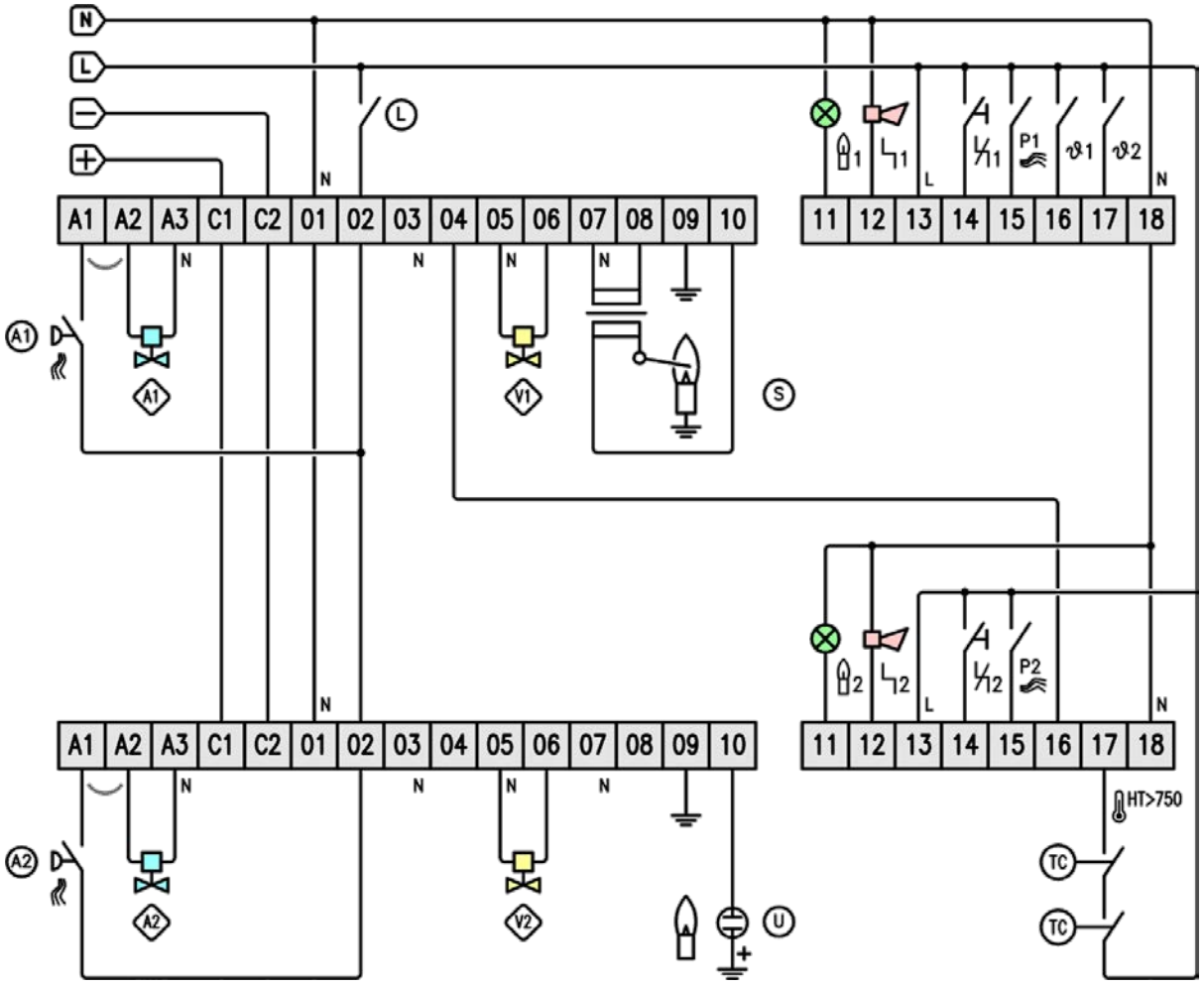

(L)	LIMITI ESTERNI
(A1)	PRESS. MIN. ARIA 1° STADIO
◇A1	VALVOLA ARIA 1° STADIO
(A2)	PRESS. MIN. ARIA 2° STADIO
◇A2	VALVOLA ARIA 2° STADIO
◇V1	VALVOLA 1° STADIO
◇V2	VALVOLA 2° STADIO
(S)	MONOELETTRODO (1° STADIO)
(U)	SENSORE UV (2° STADIO)
750	INGRESSO BYPASS HI-TEMP

ϑ1	TERMOSTATO ON/OFF
ϑ2	TERMOSTATO ON/OFF 2° STADIO
K11	INGRESSO DI SBLOCCO 1° STADIO
K12	INGRESSO DI SBLOCCO 2° STADIO
P1	CONTROLLO ARIA 1° STADIO
P2	CONTROLLO ARIA 2° STADIO
L11	USCITA 1° STADIO IN BLOCCO
L12	USCITA 2° STADIO IN BLOCCO
B1	USCITA 1° STADIO ACCESO
B2	USCITA 2° STADIO ACCESO

BRUCIATORE A DUE STADI CON CONTROLLI INDIPENDENTI IN CASCATA

Per la sorveglianza indipendente di un bruciatore a doppio stadio è possibile collegare in cascata due dispositivi: il primo dedicato alla fiamma pilota ed il secondo al bruciatore principale.
L'ingresso di termostato 1 controlla il primo dispositivo al quale sono collegati il trasformatore di accensione e la valvola pilota, l'uscita al morsetto 4 viene utilizzata per controllare l'ingresso di termostato del dispositivo che gestisce il 2° stadio, al quale è collegata la valvola principale. Il termostato 2 consente di accendere/spegnere il solo bruciatore principale, avendo un pilota permanentemente acceso.
Uscite di bruciatore acceso ed in blocco disponibili per entrambi gli stadi ai morsetti 11 e 12.
I due ingressi di sblocco al morsetto 14 possono essere collegati tra loro per un reset comune.
Uscita per valvola aria con relativo pressostato (ponticello A1-A2 se il pressostato non è presente).
Bypass della sorveglianza di fiamma per entrambi gli stadi.

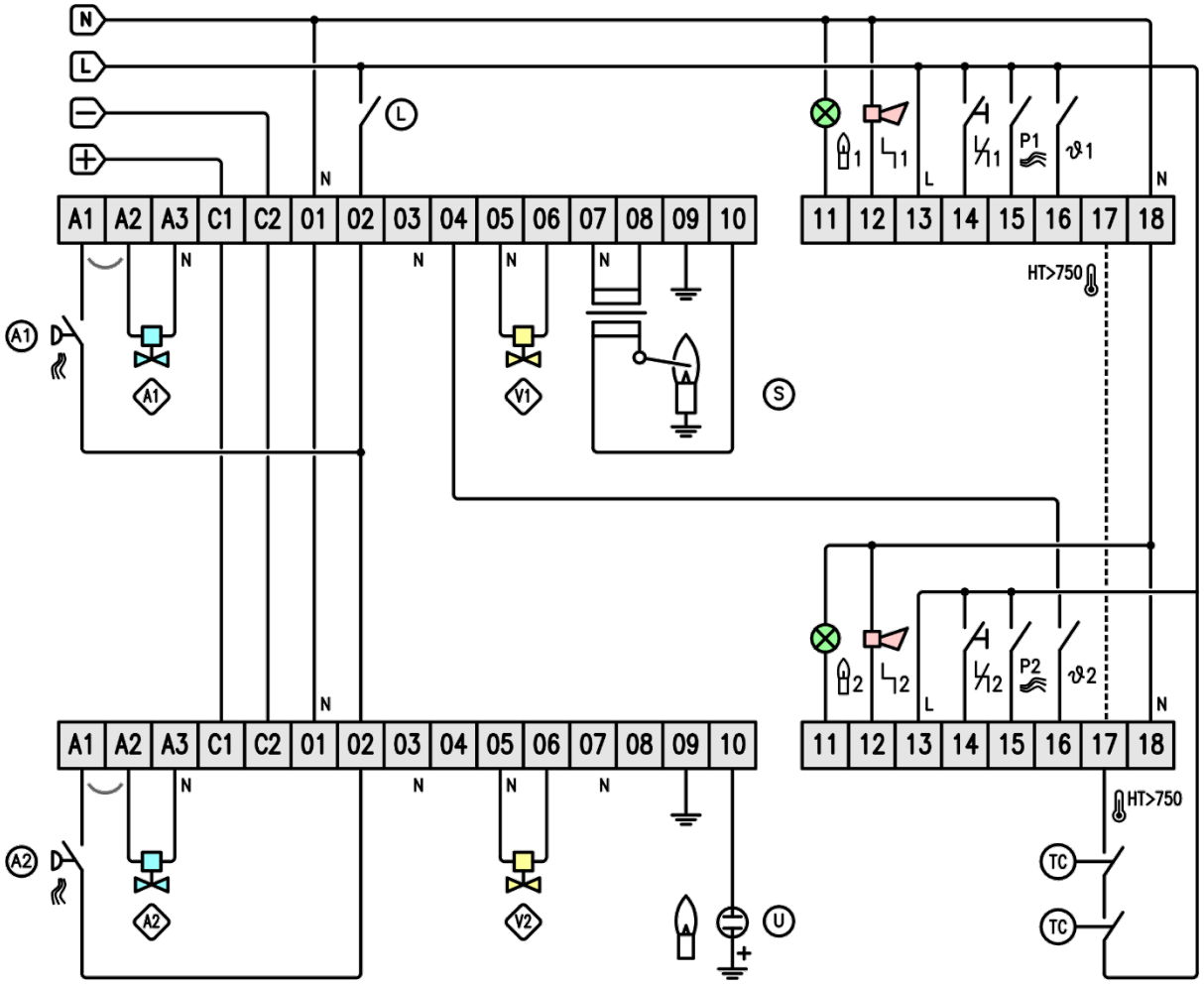

L	LIMITI ESTERNI
A1	PRESS. MIN. ARIA 1° STADIO
A1	VALVOLA ARIA 1° STADIO
A2	PRESS. MIN. ARIA 2° STADIO
A2	VALVOLA ARIA 2° STADIO
V1	VALVOLA 1° STADIO
V2	VALVOLA 2° STADIO
S	MONOELETTRODO (1° STADIO)
U	SENSORE UV (2° STADIO)
750	INGRESSO BYPASS HI-TEMP

ϑ1	TERMOSTATO ON/OFF
ϑ2	TERMOSTATO ON/OFF 2° STADIO
K11	INGRESSO DI SBLOCCO 1° STADIO
K12	INGRESSO DI SBLOCCO 2° STADIO
P1	CONTROLLO ARIA 1° STADIO
P2	CONTROLLO ARIA 2° STADIO
L11	USCITA 1° STADIO IN BLOCCO
L12	USCITA 2° STADIO IN BLOCCO
B1	USCITA 1° STADIO ACCESO
B2	USCITA 2° STADIO ACCESO

CONTRIVE S.r.l. I-24040 SUISIO (Bergamo) via Enrico Fermi 18

OGNI ILLUSTRAZIONE, FOTOGRAFIA O ESEMPIO PRESENTI IN QUESTO DOCUMENTO SONO FORNITI A PURO TITOLO INDICATIVO E POTREBBERO NON ESSERE APPLICABILI A TUTTI I PRODOTTI AI QUALI QUESTO MANUALE SI RIFERISCE. AL FINE DI GARANTIRE SEMPRE PRODOTTI E SERVIZI MIGLIORI, QUANTO DESCRITTO IN QUESTO DOCUMENTO, LE SPECIFICHE E LA FORMA STESSA DELLA PRESENTAZIONE POSSONO ESSERE MODIFICATE SENZA PREAVVISO.
ALCUNI TERMINI IMPIEGATI IN QUESTO DOCUMENTO POSSONO ESSERE MARCHI DI FABBRICA DI ALTRE AZIENDE E SONO MENZIONATI SOLO A SCOPO ESPLICATIVO, SENZA INTENZIONE DI VIOLARE I DIRITTI DEL LEGITTIMO PROPRIETARIO.
SEBBENE IL CONTENUTO DI QUESTO DOCUMENTO SIA STATO ACCURATAMENTE CONTROLLATO, CONTRIVE NON POTRA' ESSERE RITENUTA RESPONSABILE PER QUALSIVOGLIA DANNO O PERDITA DERIVANTE DA INFORMAZIONI CONTENUTE NEL PRESENTE DOCUMENTO.

© COPYRIGHT 2016 CONTRIVE SRL ITALY. TUTTI I DIRITTI RISERVATI.