SENSORE UV AUTOVERIFICANTE

Di seguito sono riportati i collegamenti per l'utilizzo del sensore di fiamma UV con autoverifica per uso permanente modello UVC1 prodotto da Honeywell Kromschröder.

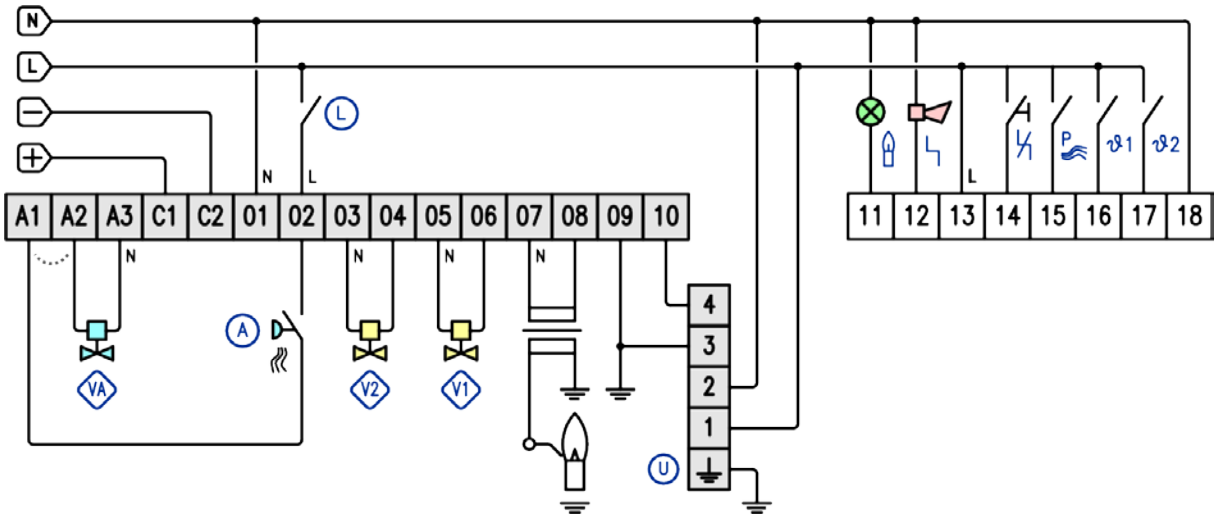

L	LIMITI ESTERNI		INGRESSO DI SBLOCCO
A	PRESSOSTATO MINIMA ARIA	P	INGRESSO CONTROLLO ARIA
VA	VALVOLA ARIA	ϑ1	INGRESSO TERMOSTATO ON/OFF
V1	VALVOLA PILOTA		BRUCIATORE ACCESO
R	DOPPIO ELETTRODO		BRUCIATORE IN BLOCCO
U	SENSORE UV		PONTICELLO A1-A2 QUANDO NON È PRESENTE IL PRESSOSTATO ARIA

4	ION – SEGNALE
3	BM – MASSA DEL BRUCIATORE
2	N – NEUTRO
1	L – FASE



CONTRIVE

CONTRIVE S.r.l. I-24040 SUISIO (Bergamo) via Enrico Fermi 18

OGNI ILLUSTRAZIONE, FOTOGRAFIA O ESEMPIO PRESENTI IN QUESTO DOCUMENTO SONO FORNITI A PURO TITOLO INDICATIVO E POTREBBERO NON ESSERE APPLICABILI A TUTTI I PRODOTTI AI QUALI QUESTO MANUALE SI RIFERISCE. AL FINE DI GARANTIRE SEMPRE PRODOTTI E SERVIZI MIGLIORI, QUANTO DESCRITTO IN QUESTO DOCUMENTO, LE SPECIFICHE E LA FORMA STESSA DELLA PRESENTAZIONE POSSONO ESSERE MODIFICATE SENZA PREAVVISO.
ALCUNI TERMINI ED IMMAGINI RIPORTATI IN QUESTO DOCUMENTO POSSONO ESSERE PROPRIETÀ DI ALTRE AZIENDE E SONO MENZIONATI SOLO A SCOPO ESPLICATIVO, SENZA INTENZIONE DI VIOLARE I DIRITTI DEL LEGITTIMO PROPRIETARIO.
SEBBENE IL CONTENUTO DI QUESTO DOCUMENTO SIA STATO ACCURATAMENTE CONTROLLATO, CONTRIVE NON POTRA' ESSERE RITENUTA RESPONSABILE PER QUALSIVOGLIA DANNO O PERDITA DERIVANTE DA INFORMAZIONI CONTENUTE NEL PRESENTE DOCUMENTO.

© COPYRIGHT 2021 CONTRIVE SRL ITALY. TUTTI I DIRITTI RISERVATI.